Государственный стандарт Союза ССР ГОСТ 22355-77*"Шайбы класса точности С к высокопрочным болтам. Конструкция и размеры"(утв. Госстандартом СССР)

Product grade C washes for high-strength bolts. Construction and dimensions

Срок введения установлен с 1 января 1979 г. по 1 января 1990 г.

1. Конструкция и размеры шайб должны соответствовать указанным на чертеже и в таблице.

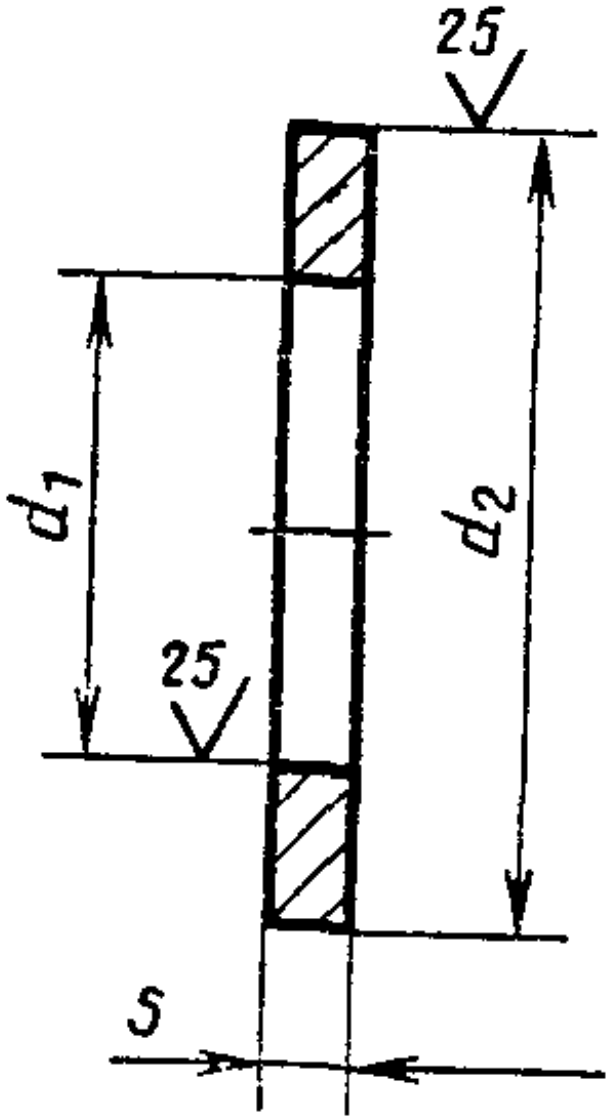

мм

Номинальный диаметр резьбы болта	d_1	d_2	s
16	18	37	
(18)	20	39	4
20	22	44	
(22)	24	50	5; 6*

24	26	56	
(27)	30	66	
30	33	66	6
36	39	78	
42	45	90	8
48	52	100	

---

* Толщина шайб, применяемых в мостостроении.

Примечание. Размеры, заключенные в скобки, применять не рекомендуется.

Пример условного обозначения шайбы для болта диаметром резьбы 20 мм:

Шайба 20 ГОСТ 22355-77

(Измененная редакция, Изм. N 1).

2. Технические требования - по ГОСТ 22356-77.

2а. Предельные отклонения размеров и допуски формы и расположения поверхностей - по ГОСТ 18123-82.

2б. Шероховатость и допускаемые дефекты поверхности шайб - по ГОСТ 18123-82.

2а, 2б. (Введены дополнительно, Изм. N 1).

3. Теоретическая масса шайб приведена в справочном приложении.

Приложение

Справочное

Теоретическая масса шайб

Номинальный диаметр резьбы болта, мм	Теоретическая масса 1000 шт. шайб, кг приблизительно=	Номинальный диаметр резьбы болта, мм	Теоретическая масса 1000 шт. шайб, кг приблизительно=
16	25,8	(27)	127,8
(18)	27,6	30	120,7
20	35,8	36	168,7
(22)	59,3	42	299,5

24	75,8	48	359,7	

(Измененная редакция, Изм. N 1).